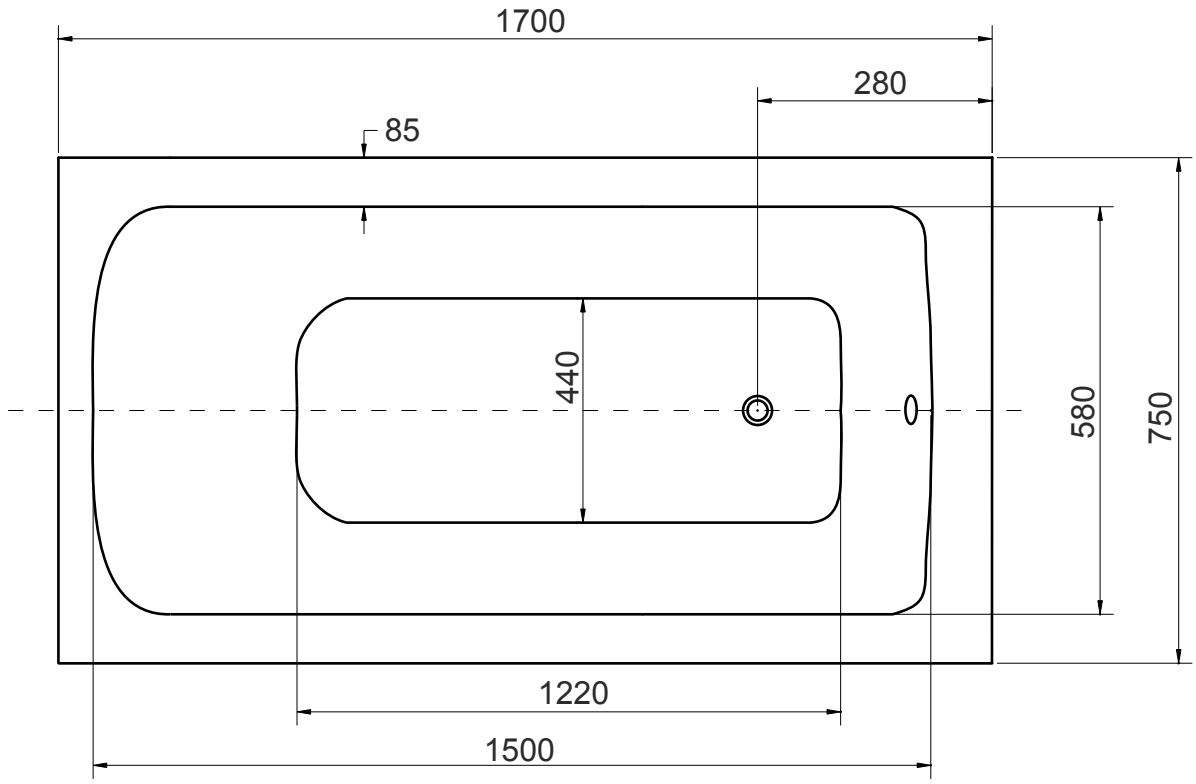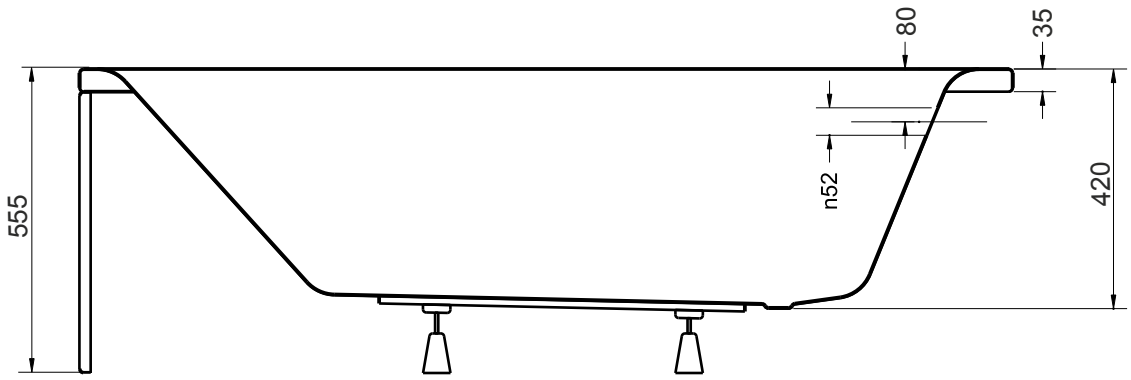Wanna prostokątna TALIA 170x75 cm