pmd piramida

Wanna prostokątna BONA 190x80 cm

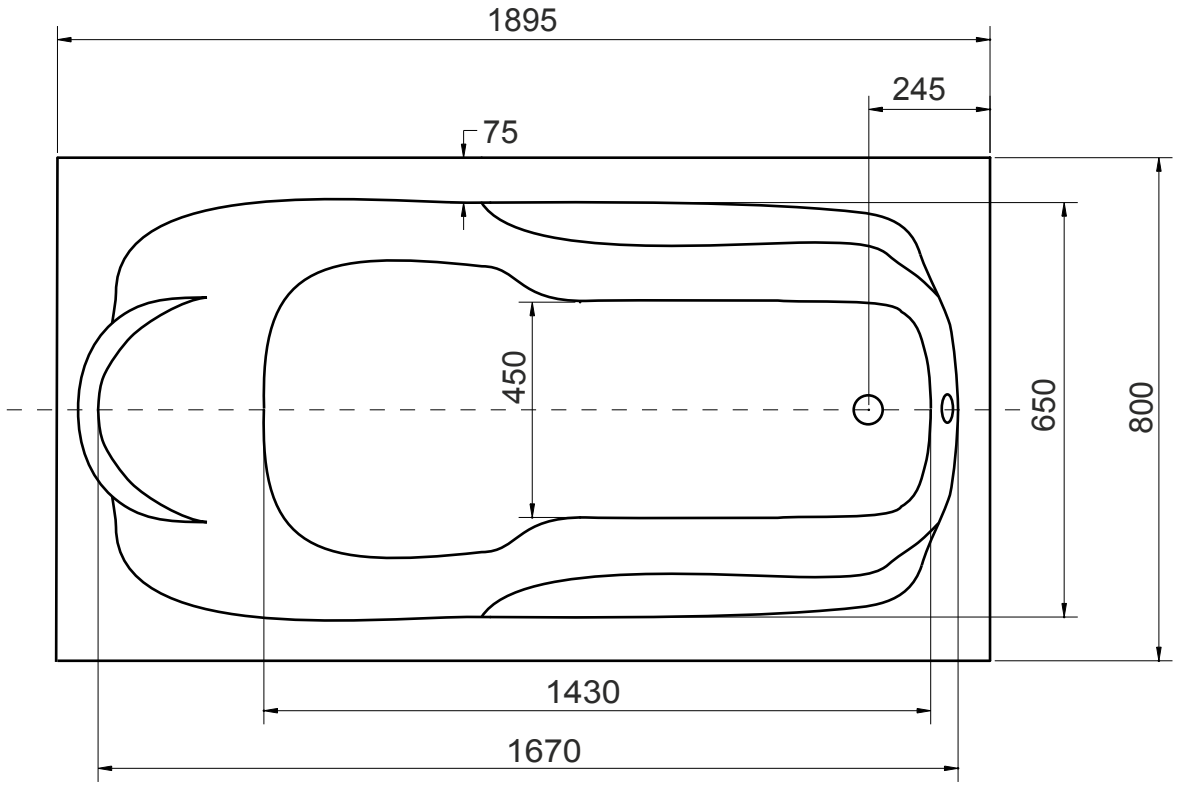

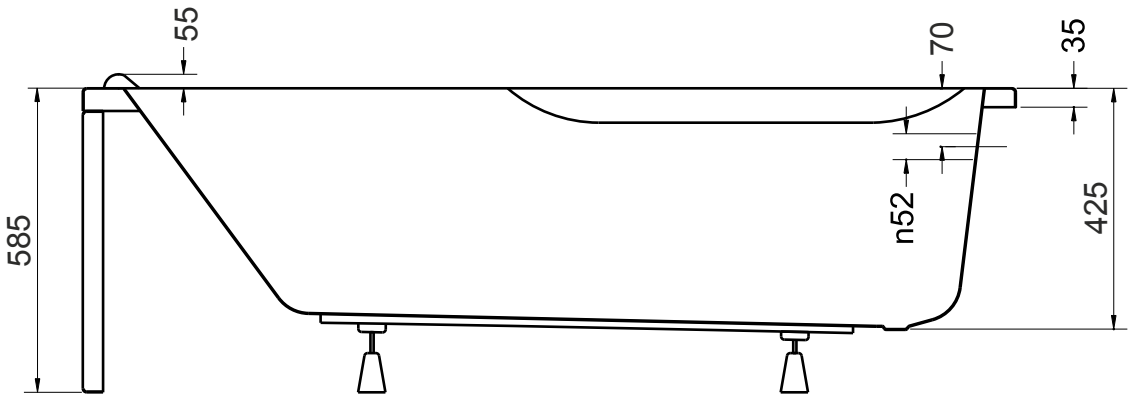

www.besco.eu