pmd piramida
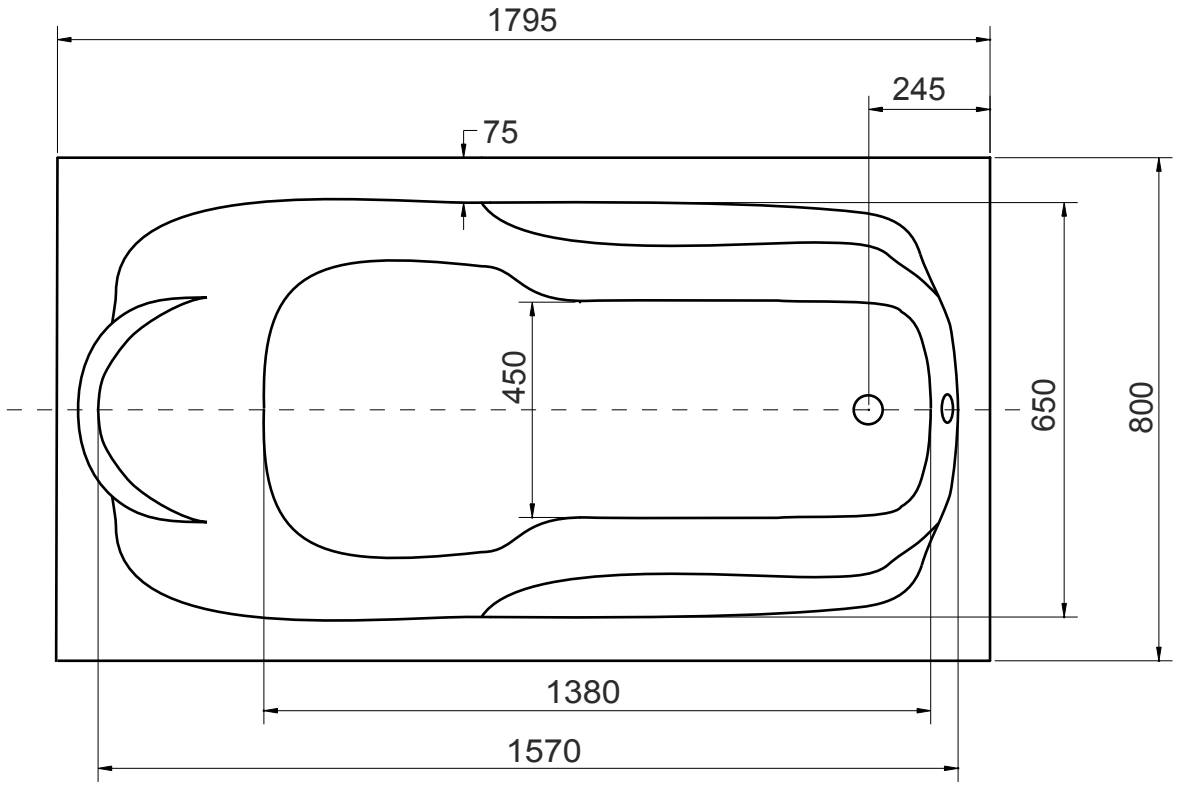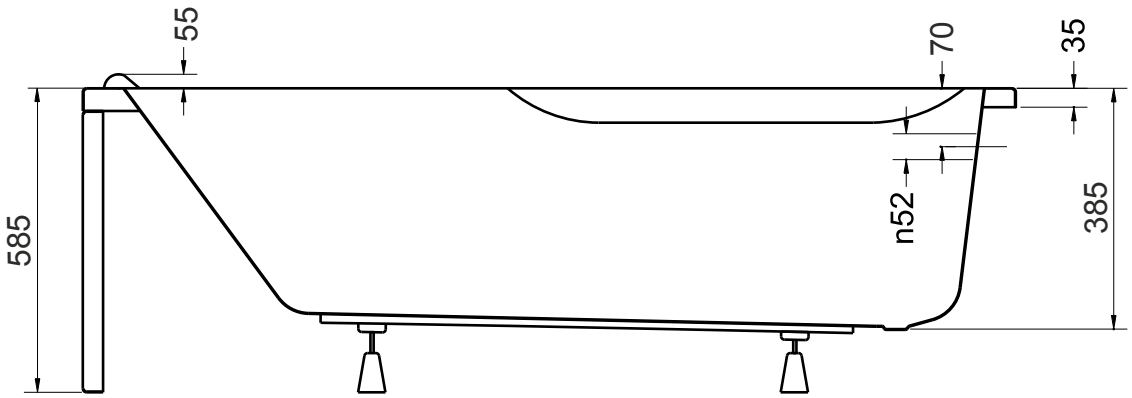
Wanna prostokątna BONA 180x80 cm