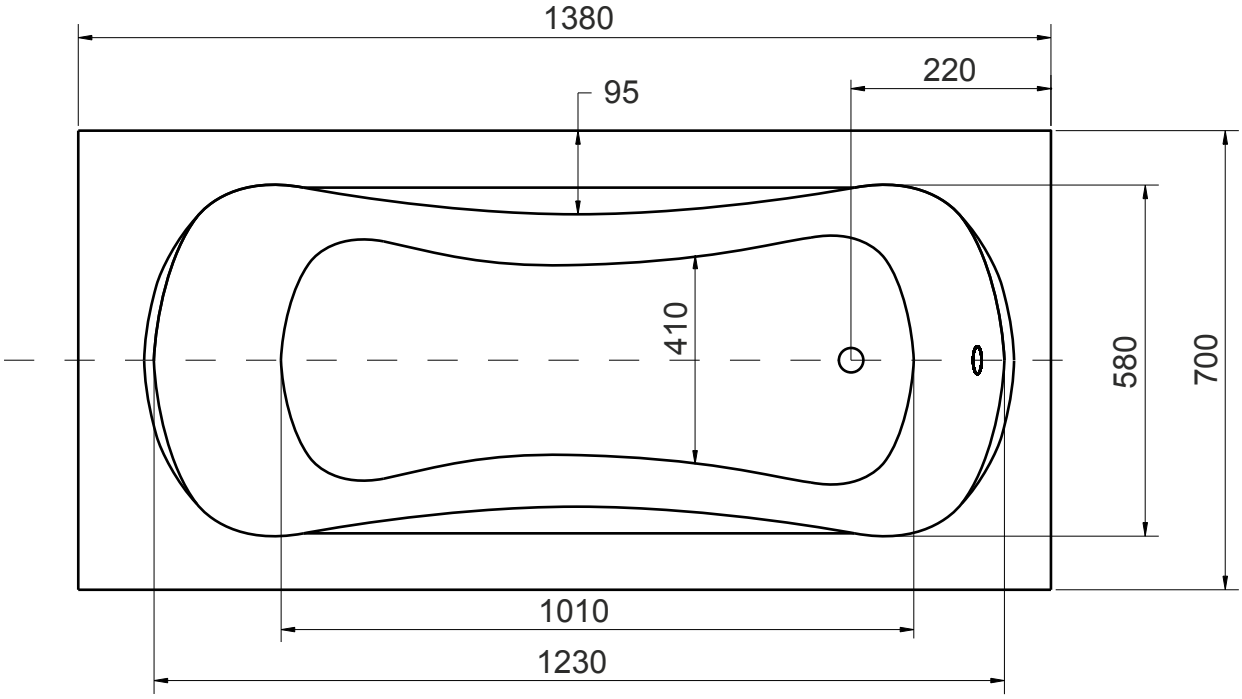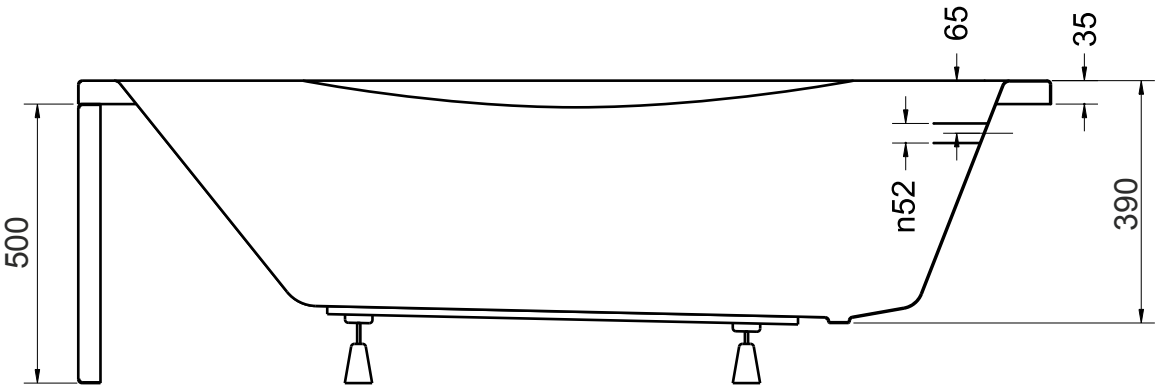Wanna prostokątna ARIA 140x70 cm