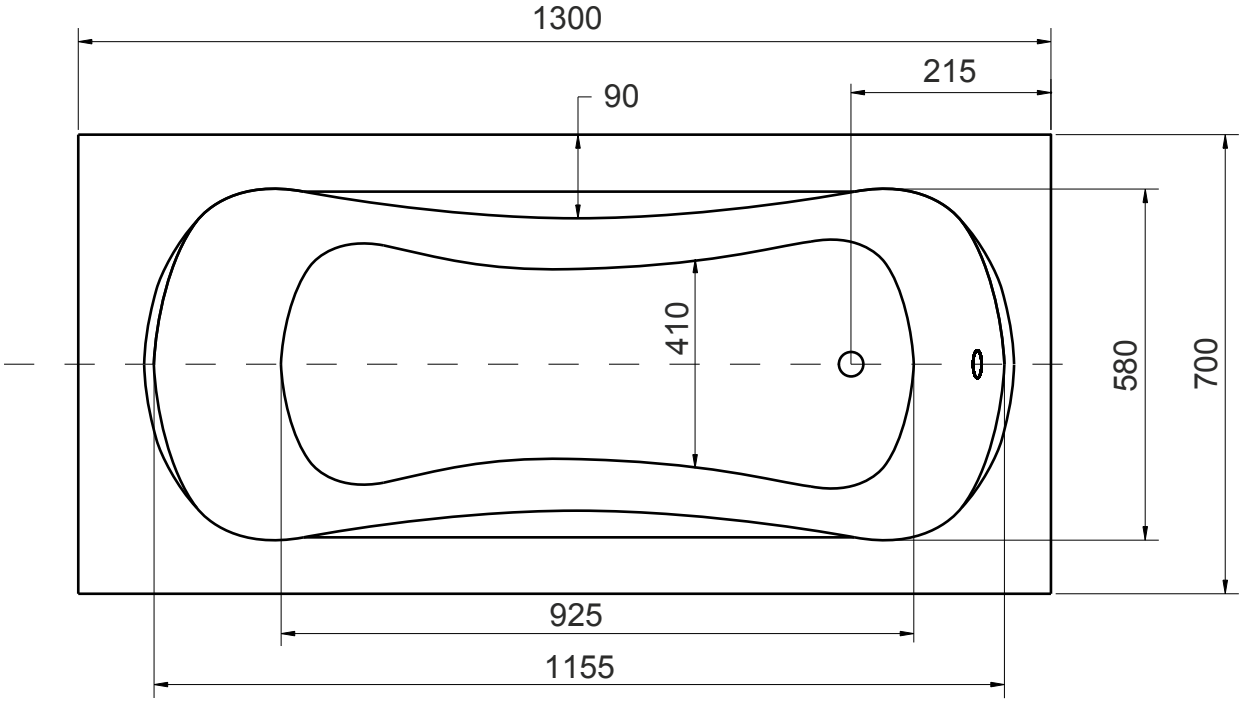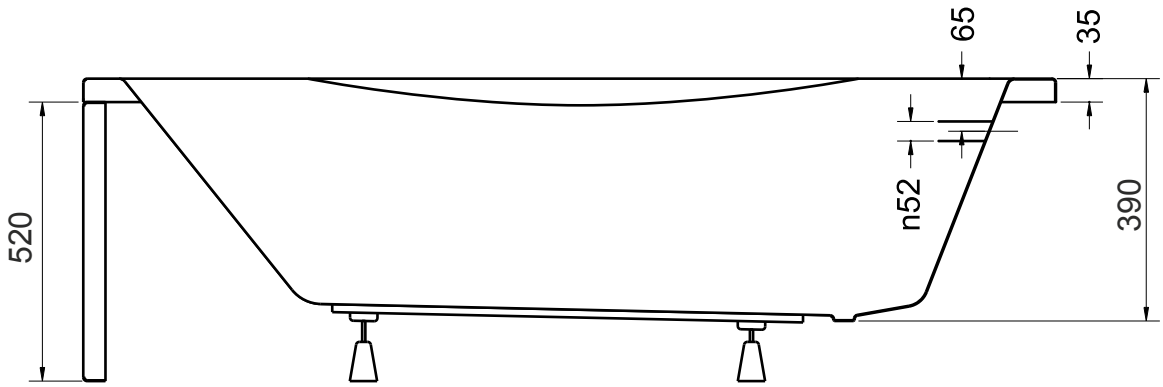Wanna prostokątna ARIA 130x70 cm